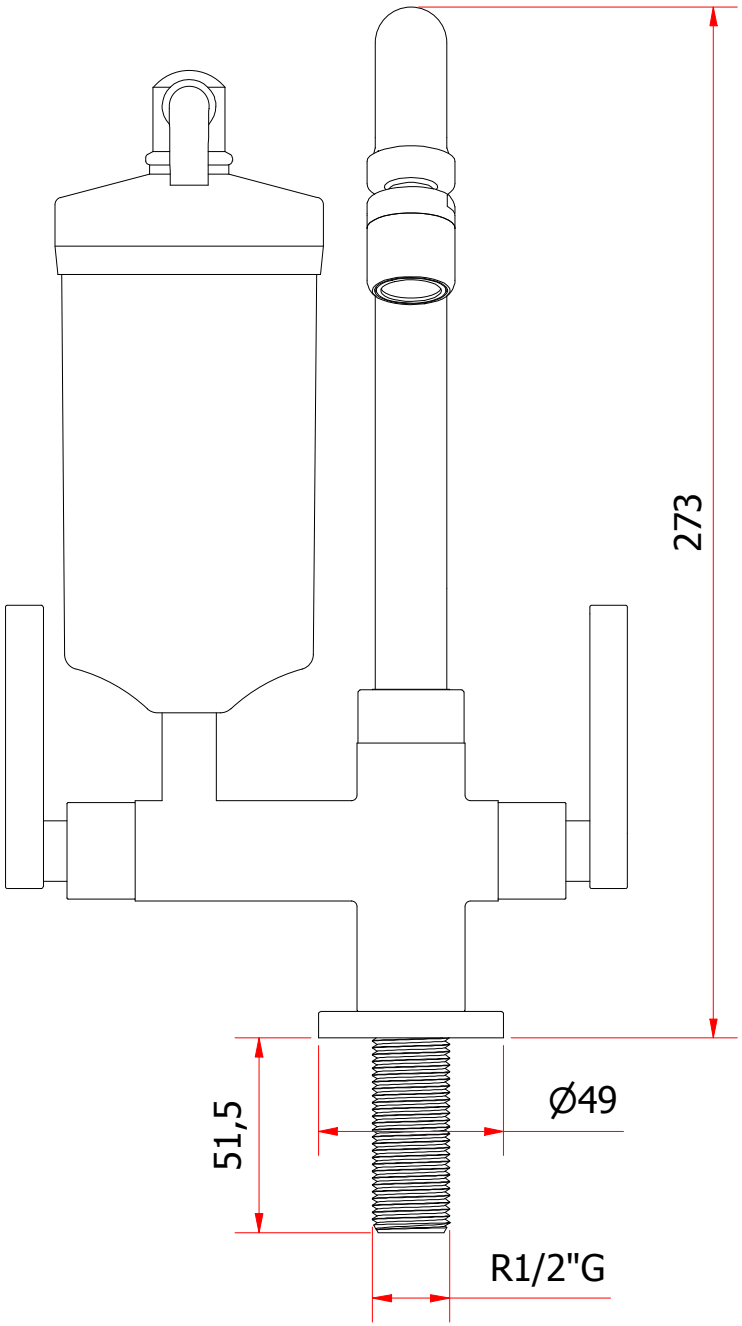
273
51,5
Ø49
R1/2"G

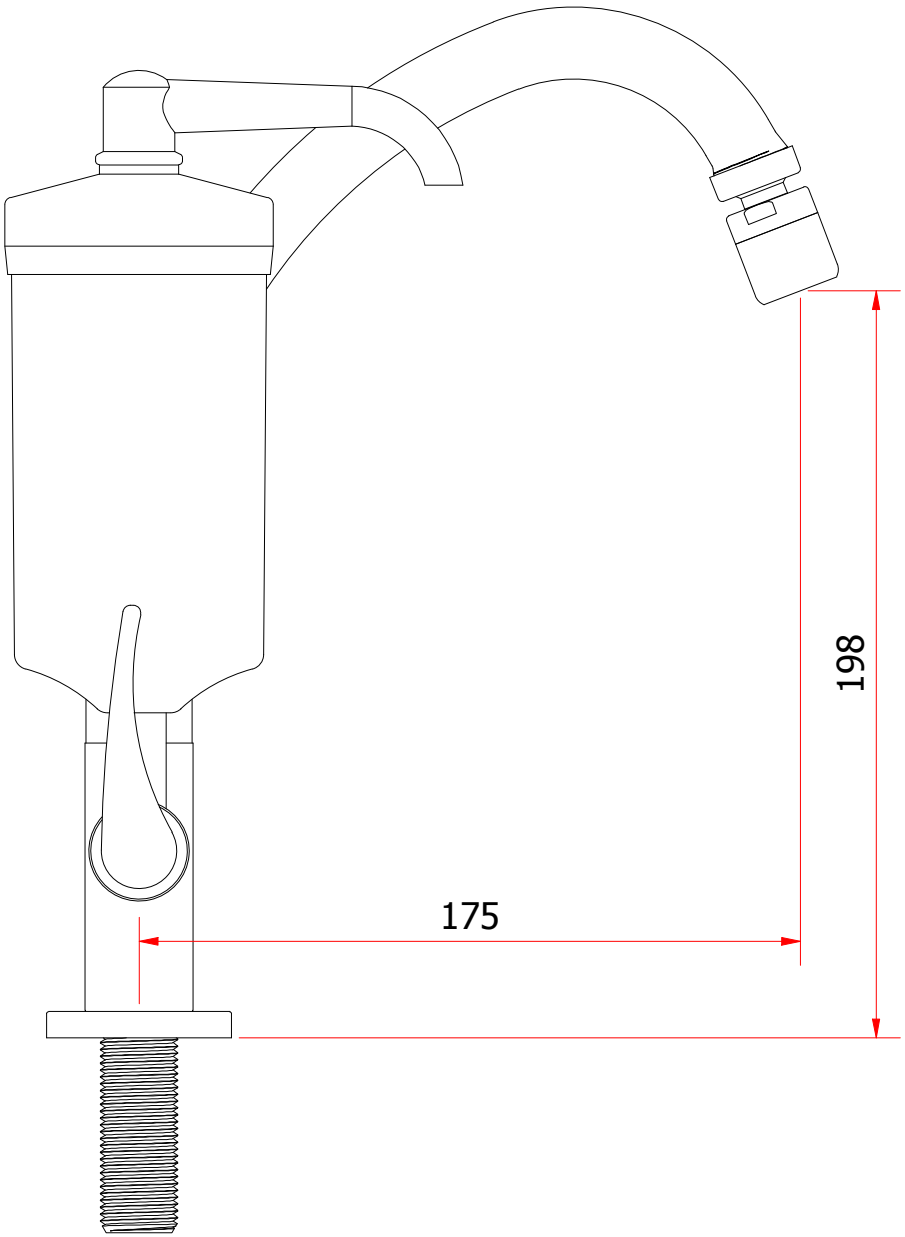
198
175