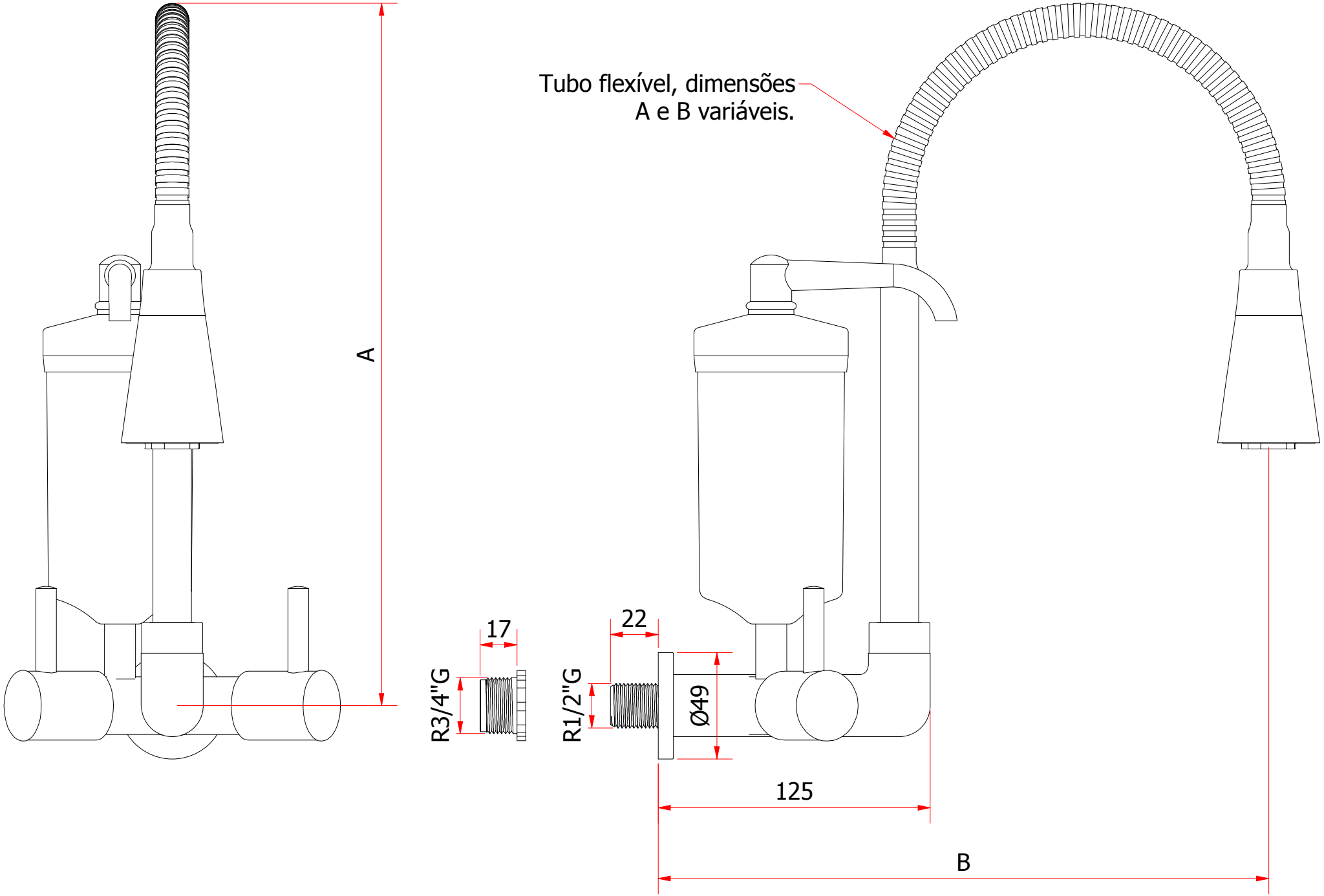
Tubo flexível, dimensões
A e B variáveis.
A
17
R3/4"G
22
R1/2"G
Ø49
125
B