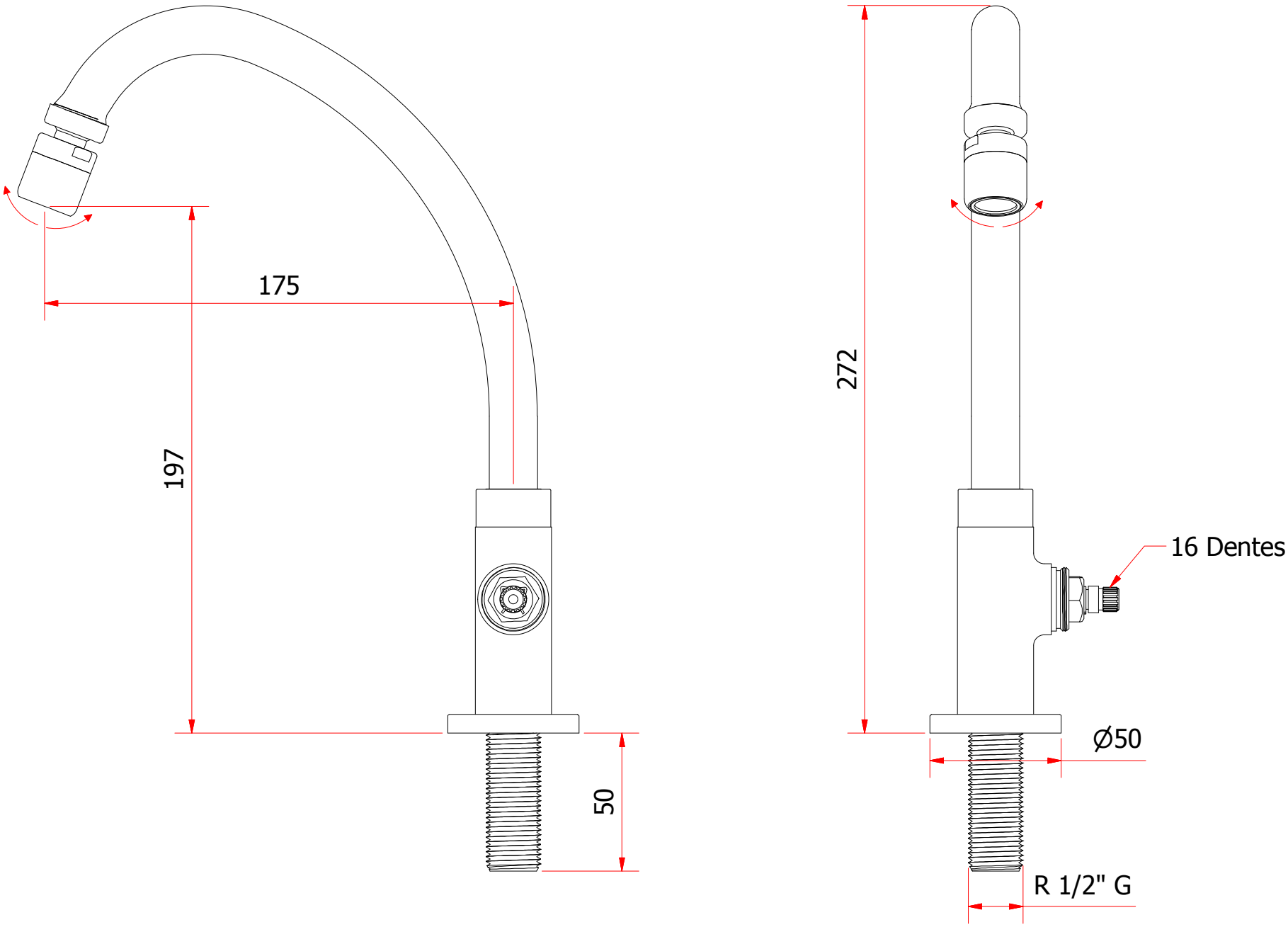
175
197
50
272
16 Dentes
Ø50
R 1/2" G