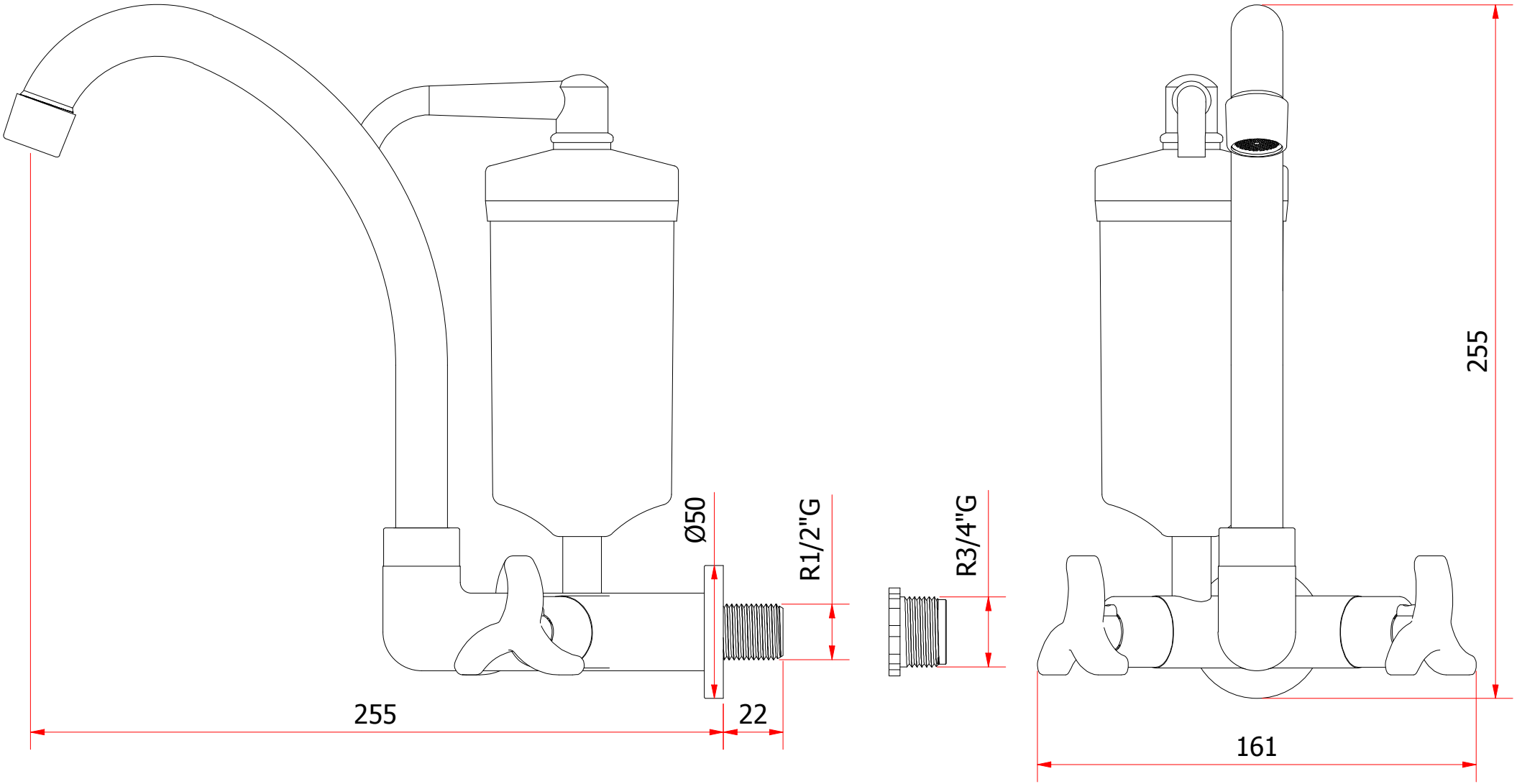
Ø50
R1/2"G
R3/4"G
255
22
255
161