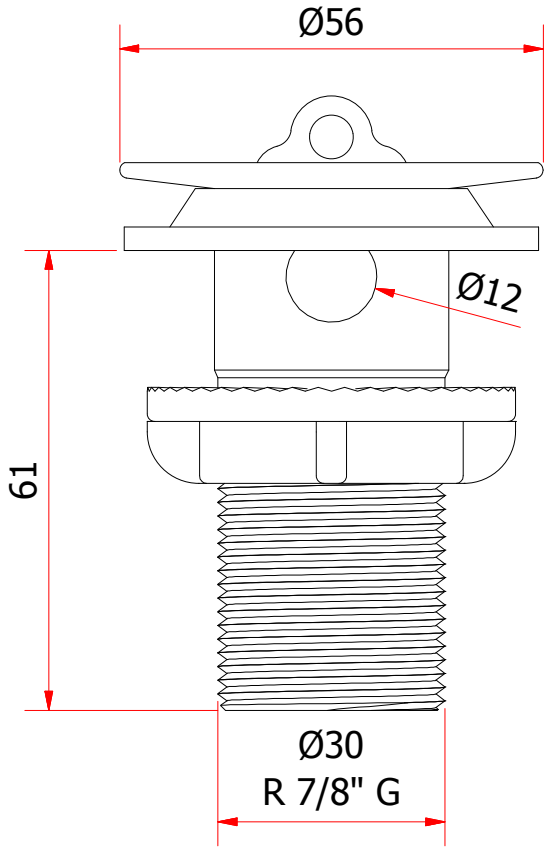
Ø56
Ø12
61
Ø30
R 7/8" G